# Schnitt A-A Bundesstraße 3 über die Bahnstrecke Hamburg-Bremen
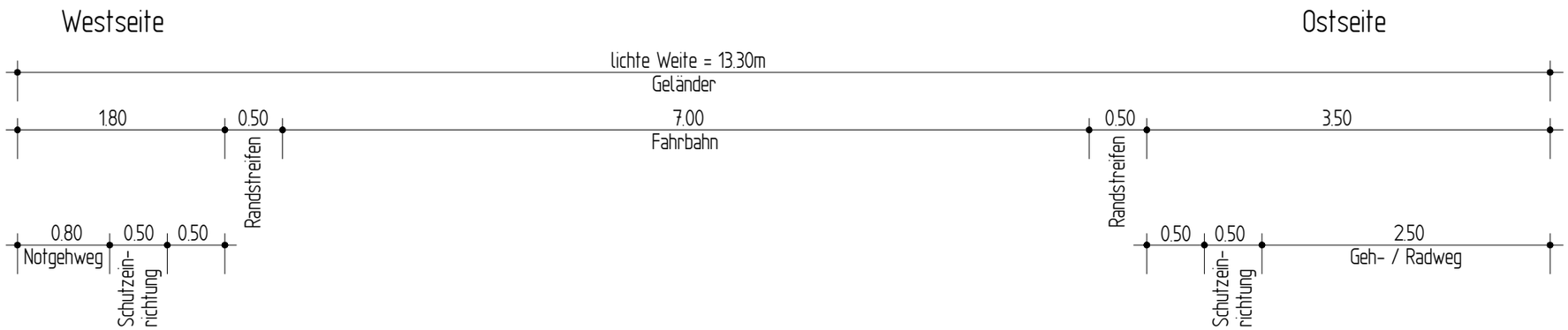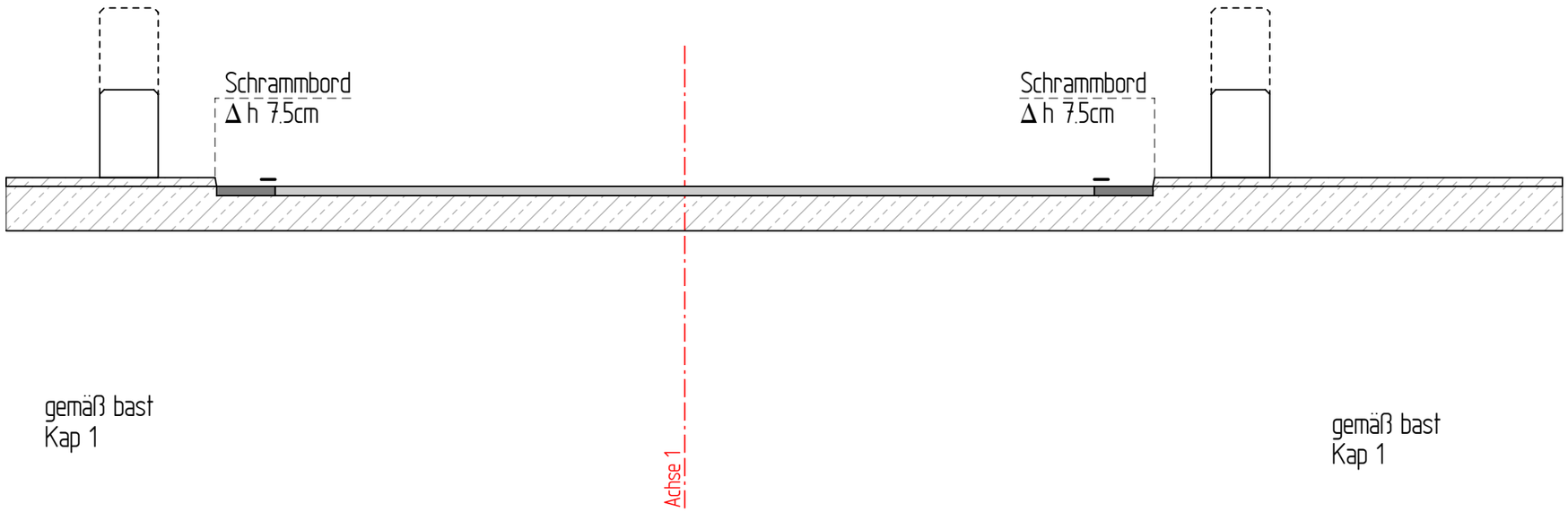
M.: 1:50